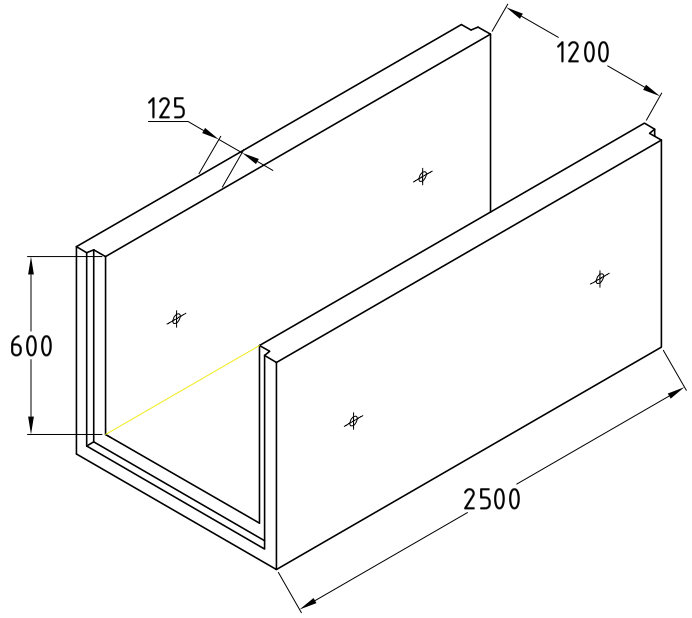

ISOMETRICA

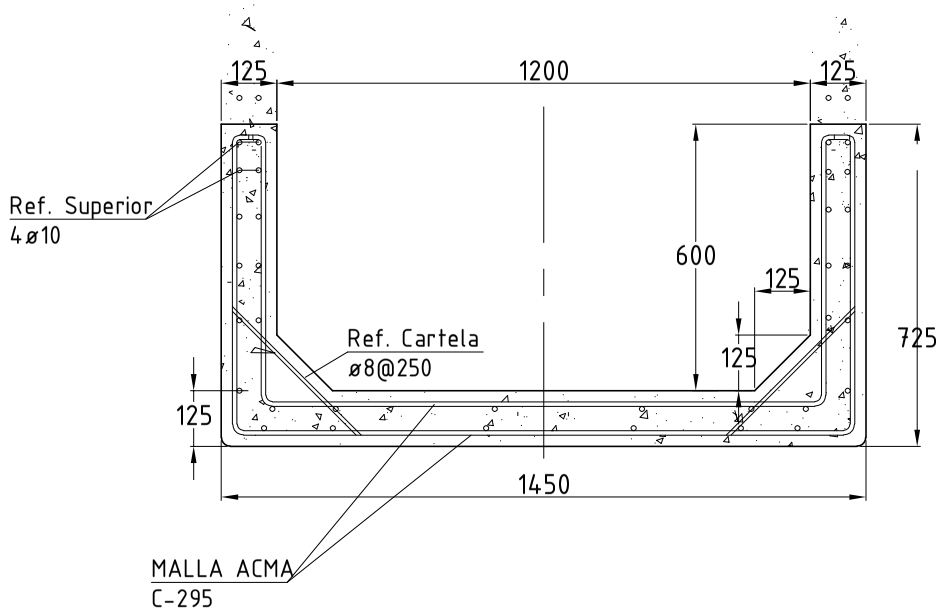

ESPECIFICACIONES TECNICAS

HORMIGON: G35
RECUBRIMIENTO: 30 mm
ARMADURA: MALLA ACMA C295
PESO CANALETA: 2183 kg apróx.
DIMENSIONES EN MILIMETROS

INGENIERIA Y PROYECTOS

edición	modificación	fecha	nombre

	NOMBRE	FECHA
Dibujó:	V. Valdes	22-11-21
Proyectó:	V. Valdes	22-11-21
Aprobó:	V. Valdes	22-11-21

budnik Prefabricados de Hormigón

ISO 9001

ESCALAS: INDICADAS

DESCRIPCION:

CANALETA 1,2x0,6x2,5m

Nº PLANO

PL - CI - 002

REVISION

0