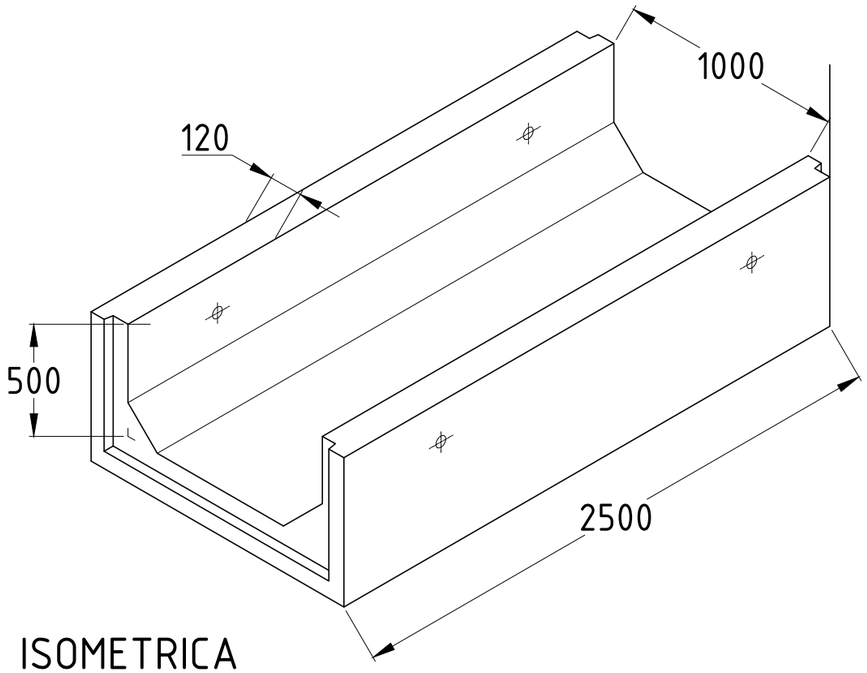

ISOMETRICA

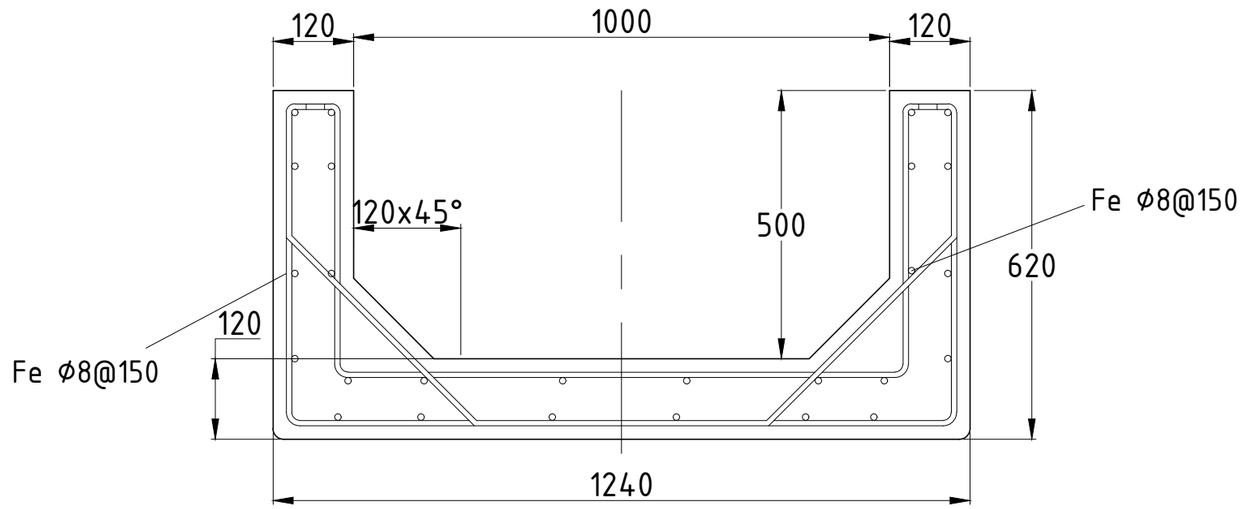

ESPECIFICACIONES TECNICAS

HORMIGON: GRADO G-35
ACERO REFUERZO: CALIDAD A630-420S
PESO CAN: 1765 kg apróx.

INGENIERIA Y PROYECTOS

edición	modificación	fecha	nombre

	NOMBRE	FECHA
Dibujó:	a.romero	01/04/21
Proyectó:	v.valdes	01/04/21
Aprobó:	v.valdes	01/04/21

budnik Prefabricados de Hormigón

ISO 9001 calidad y gestión certificada

ESCALAS: INDICADAS

DESCRIPCION:

CANALETA 1,0x0.5x2,5m

Nº PLANO

PL - CI - 010

REVISION

A