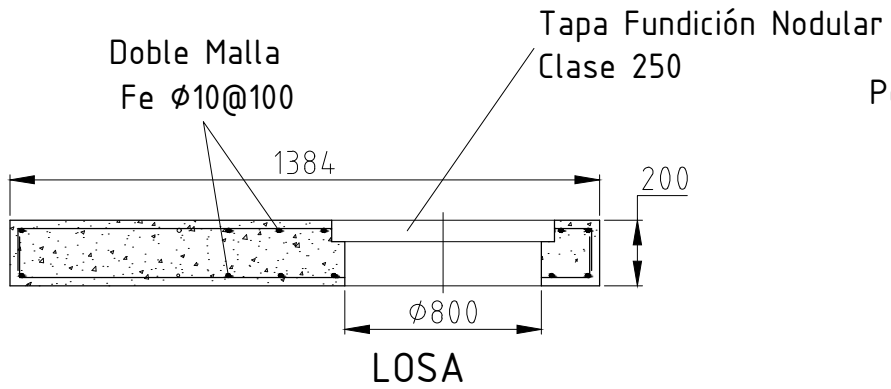

LOSA

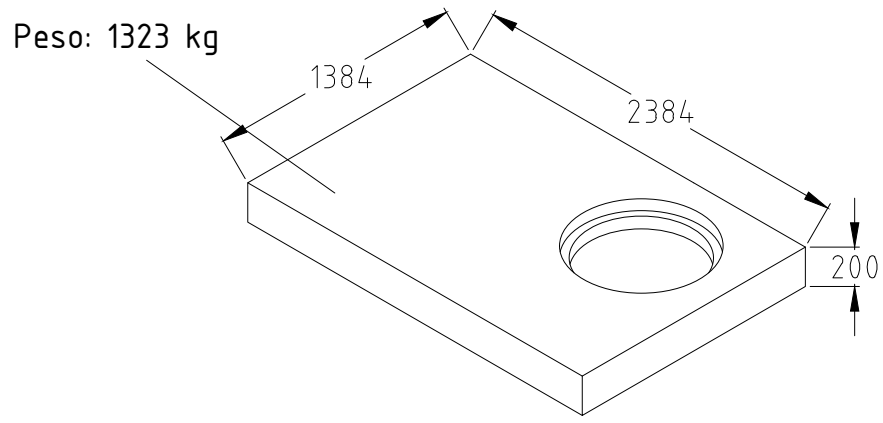

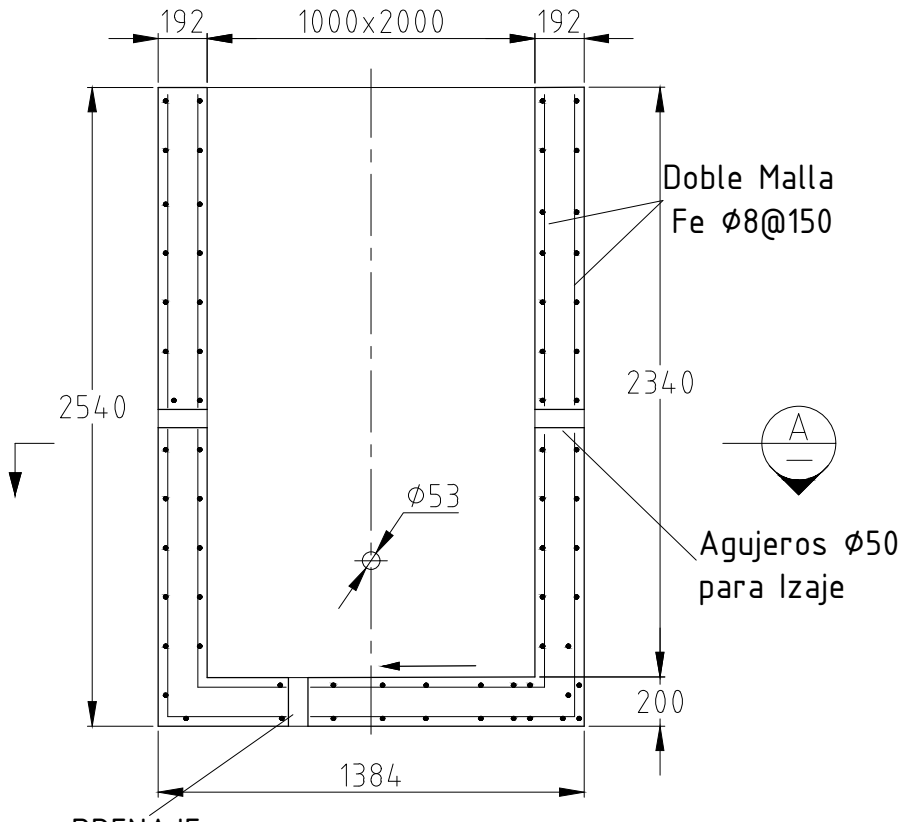

ELEVACION

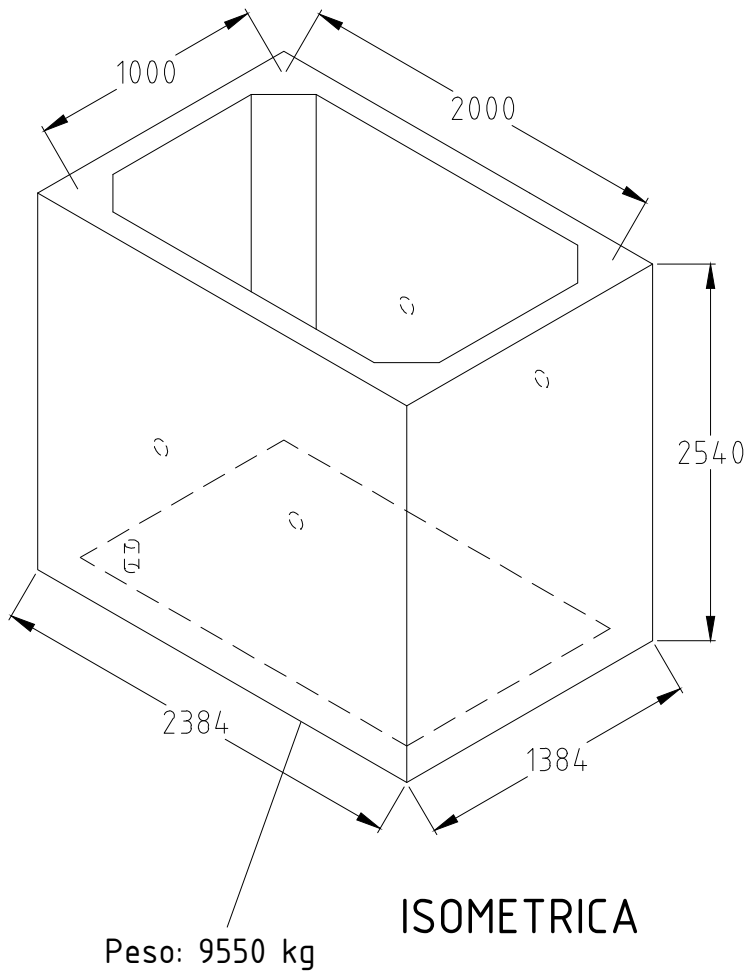

ISOMETRICA

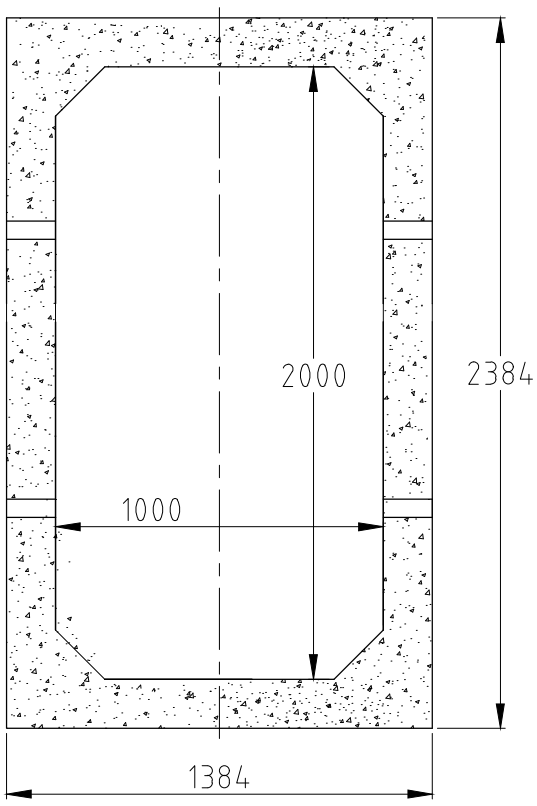

SECCION A
PLANTA

MATERIALES

HORMIGON : G-30

ACERO : A630-420

INGENIERIA Y PROYECTOS

edición	modificación	fecha	nombre

	NOMBRE	FECHA
Dibujó:		
Proyectó:		
Aprobó:	V. valdés	04-01-24

bud nik Prefabricados de Hormigón

ISO 9001 calidad y gestión certificada

ESCALAS: INDICADAS

DESCRIPCION:

CAMARA ELECTRICA
2000 x 1000 x 2540

Nº PLANO

PL - CE - 001

REVISION A