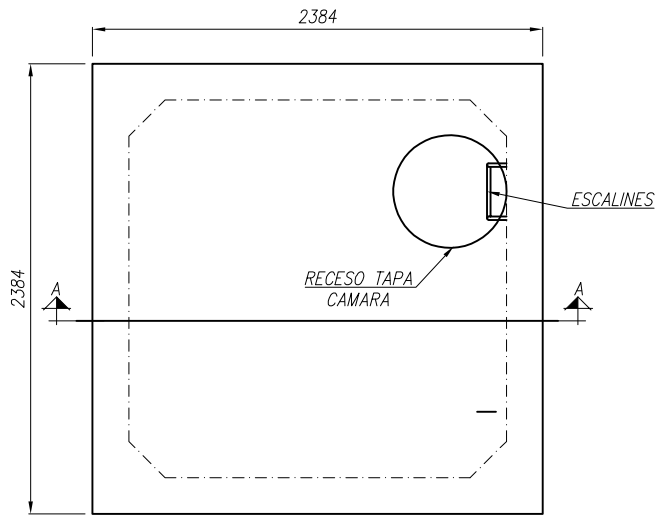

PLANTA GENERAL
Escala: 1/20

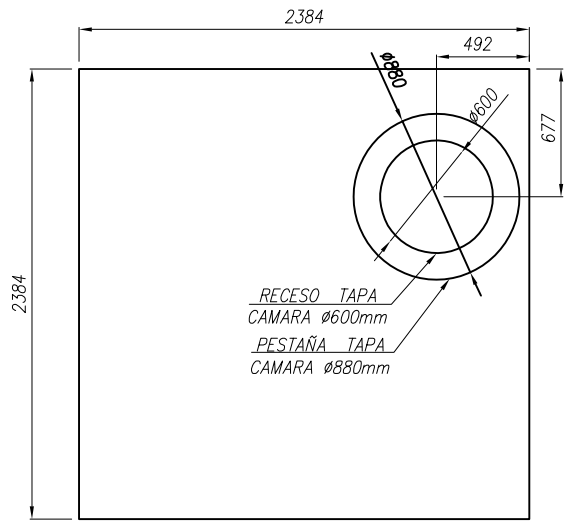

PLANTA LOSA SUPERIOR (VISTA B-B)
Escala: 1/20

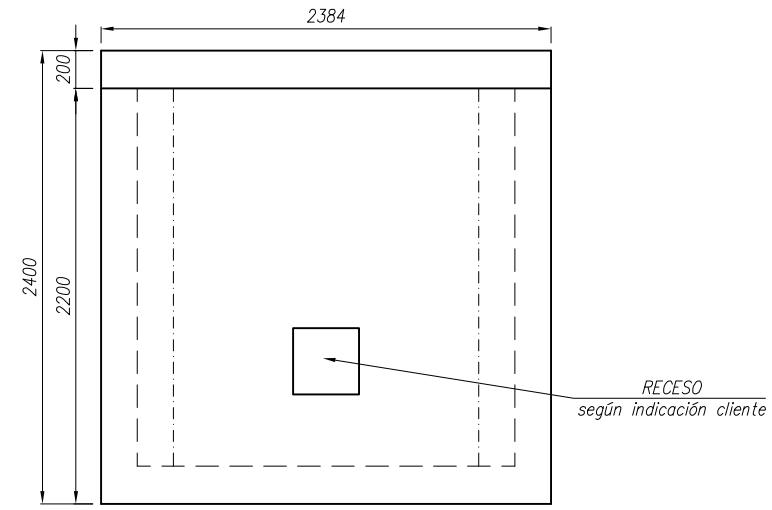

VISTA E-E
Escala: 1/20

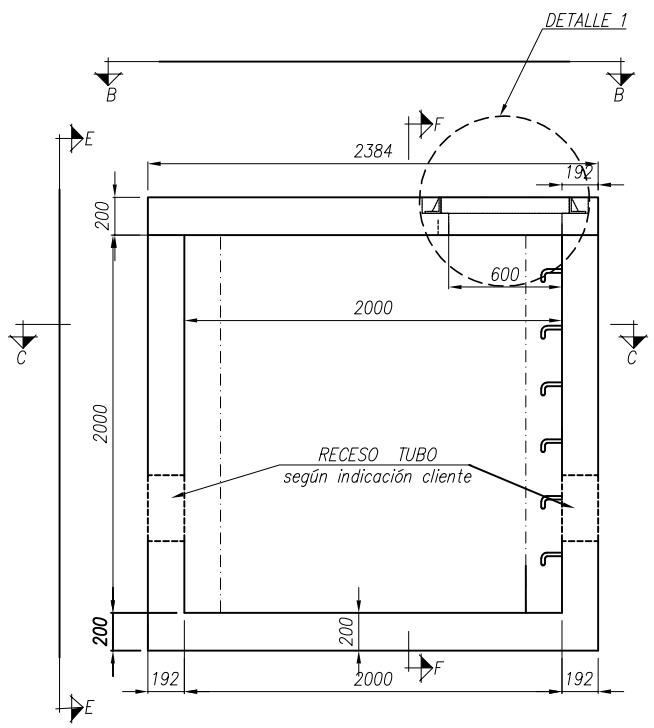

SECCION A-A
Escala: 1/20

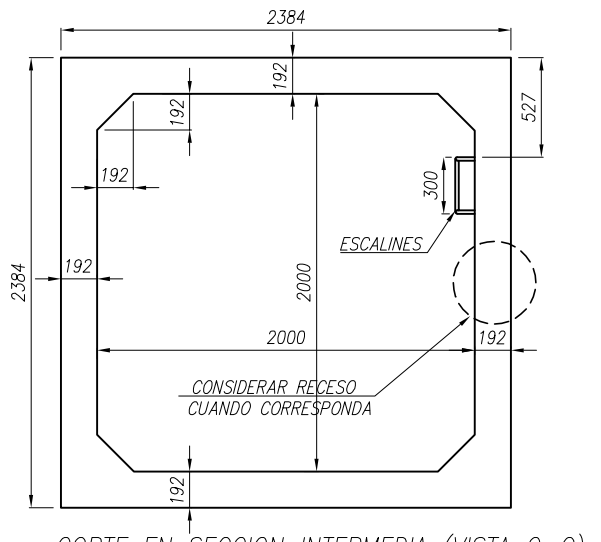

CORTE EN SECCION INTERMEDIA (VISTA C-C)
Escala: 1/20

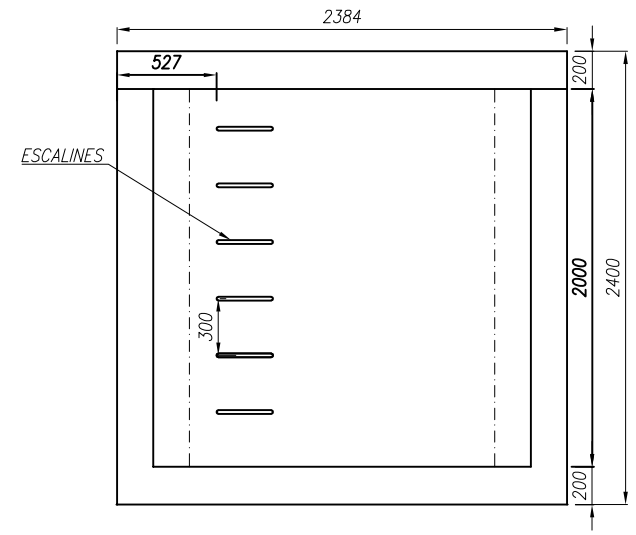

SECCION F-F
Escala: 1/20

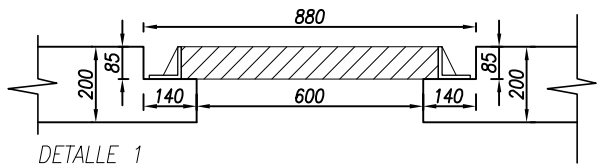

DETALLE 1
TAPA CAMARA ø600mm
Escala: 1/10

ESPECIFICACIONES TECNICAS

HORMIGON CONFORME NCH 170 OF 2016.
CALIDAD G35 (f'c = 350 Kg/cm2)

ACERO A630-420S
TENSION DE FLUENCIA: 4200 Kg/cm2

RECUBRIMIENTOS: 25 mm

IMPERMEABILIZAR: TODAS LAS SUPERFICIES EN CONTACTO CON TIERRAS
FASE I: IMPRIMANTE ASFALTICO DE IGOL PRIMER
FASE II: DOS CAPAS PINTURA ASFALTICA DE IGOL DENSO

Fecha	Rev.	Descripción
12-05-2022	A	PRIMERA ENTREGA
-	-	-
-	-	-
-	-	-
-	-	-
-	-	-

bud nik

CAJONES PREFABRICADOS
CÁMARAS 2.0X2.0X2.0

FECHA	VERSIÓN	LÁMINA
12-05-2022	A	01/01
CODIGO		