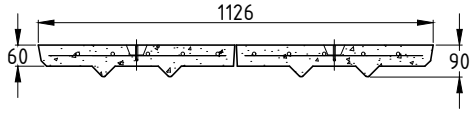

ELEVACION TAPA
(2/cámara)

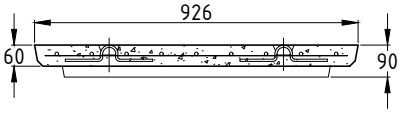

VISTA LATERAL TAPA

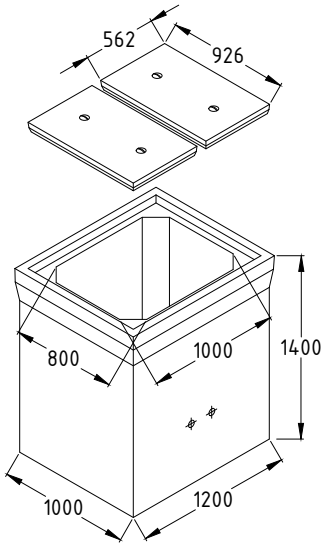

ISOMETRICA

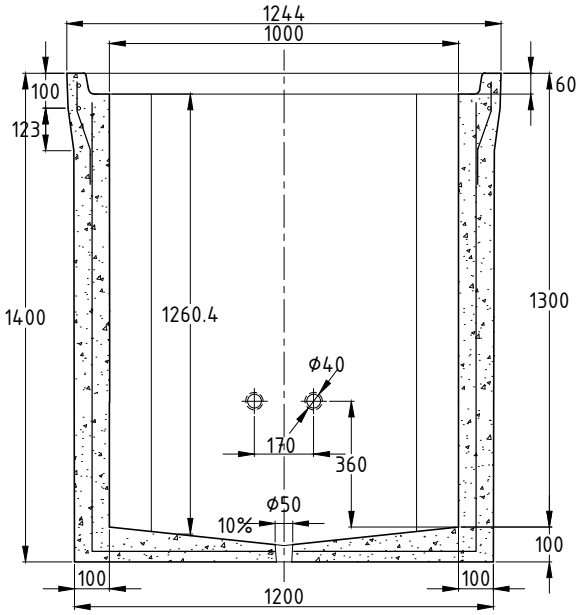

ELEVACION CAMARA

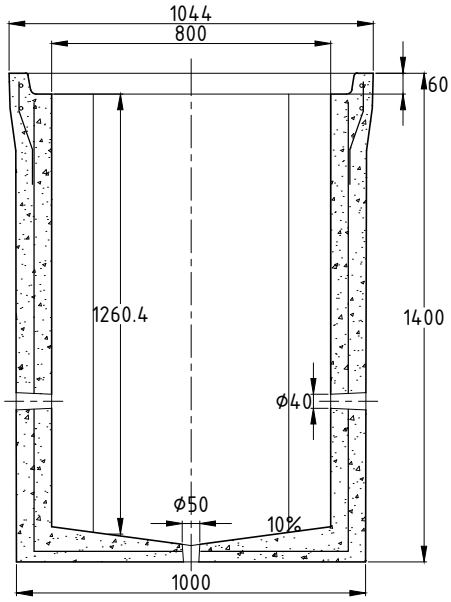

VISTA LATERAL CAMARA

Nota:
Hormigón H30
Acero Calidad AT56-50 (Acma)
Cámara : 1538 kg
Tapas : 74,5 kg (son 2 por cámara)

INGENIERIA Y PROYECTOS

edición	modificación	fecha	nombre

	NOMBRE	FECHA
Dibujó:	e. toledo	08-07-14
Proyectó:	e. t. / m.m.	08-07-14
Aprobó:	m.morales	08-07-14

budnik Prefabricados de Hormigón

ESCALAS: INDICADAS

DESCRIPCION:

CAMARA ELECTRICA
10080130

Nº PLANO: PL - CE - 001.1

REVISION: A